HARDOX®
WEARPARTS

Warde
Steel & Metals
s.a.r.l

Hardox HiAce
쓰레기 압축기 트럭 수리 교체 부품 적용사례

Hardox HiAce 수리 교체 부품

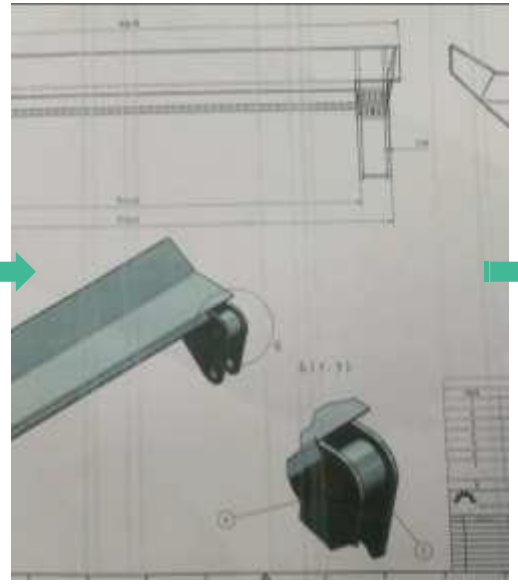

. GMI㈜는 Hardox Wearparts Center로서 쓰레기 압축기 트럭에 사용되는 교체 부품을 제공합니다.
폐기물 관리 고객과 함께 일하면서 우리의 서비스는 기술 문제를 확인하고, 고객과 논의하고, Hardox 철판을 사용하 솔루션에 대해 조언하고, 설계 및 제안을 준비하고, 제조를 진행하고, 설치 중 기술 지원을 제공하고, 서비스 후 후속 조치를 취하는 것으로 시작됩니다.

Hardox HiAce 수리 교체 부품

Lifting Arm

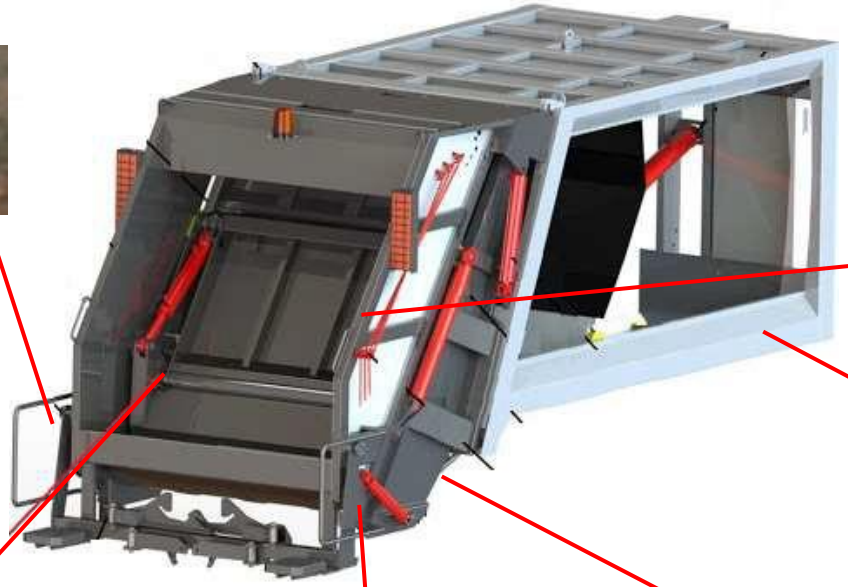

압축 Tray

압축 Blade

Hooper

Hooper

Body Liner

HARDOX HiAce 효과

SSAB의 새로운 Hardox HiAce 제품으로 폐기물 관리 산업에서 획기적인 원가 절감을 구현합니다.
쓰레기와 직접 접촉하는 모든 플레이트는 Hardox HiAce (AR450 COR)로 대체가 됩니다.
6mm 플레이트는 Body Liner, 수집 호퍼, 블래더용 플레이트 및 압축 트레이와 같은 다양한 부품에 사용됩니다.
고객의 피드백에 따라 새로운 Hardox HiAce 부품은 유기 폐기물의 경우에도 기존 Hardox 450보다 최소 2-3 배 , SUS 304보다 3~4배 더 오래 지속됩니다. 또한 고객은 원가 절감을 위해서 이제 Hardox HiAce로 향후 압축기 주문의 사양을 변경할 필요가 있습니다.

THANK YOU

지엠아이
경남 창원시 성산구 연덕로 9번길 14
T.055-264-4262 F.055-264-0262 , Email : gmi2020@naver.com